製品名	ミラックハンガー用壁面固定金具	資料番号	36
通　称	ミラックハンガー用壁面固定金具		

■ 製品概要

壁貫通部材（配管等）の支持に使用するミラックハンガーの固定金具で、壁面から浮かせて固定する製品です。開口穴への貫通処理充填剤等が容易に施工できます。

■ 産業財産権

無し

■ 製品の特長（導入効果・メリット）

- 任意の位置で固定ができるため，下地材の位置に合わせて取り付けが可能。
- 複数配管が可能。
- 壁面から30mm浮かして固定、開口へのパテ充填スペースを確保。

■ 製品の構成

■ 製品の使用方法

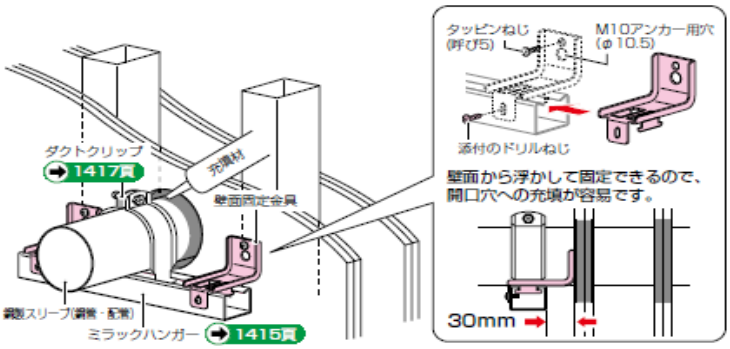

■ 製品システムの仕様

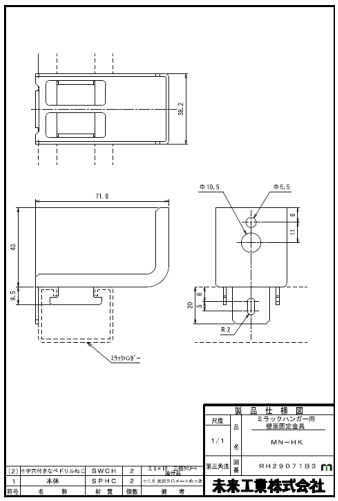

■ 販売額

品　番	適　合	入数	希望小売価格(税抜)
MN-HK	ミラックハンガー(薄型を含む)	1組	640

会社名	未来工業株式会社	URL	https://www.mirai.co.jp/
所在地	岐阜県安八郡輪之内町楡俣1695番地の1	問合せ先	0584-68-0001